Vejledning til brug

Rundt LED-spejl FIANA 40/ 60 / 80 cm

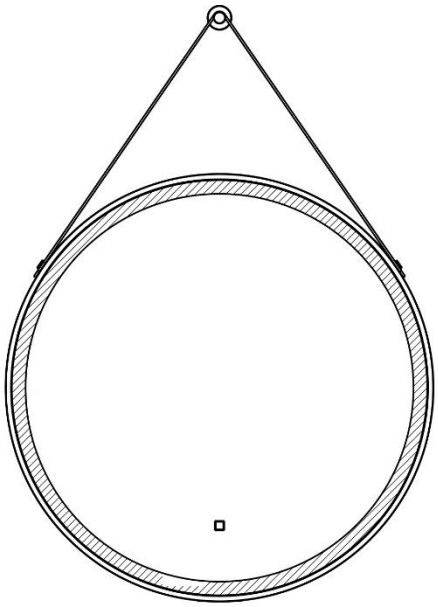

Designet i Tyskland

Indholdsfortegnelse

1. Generel information ... 3
1.1. Produktoversigt ... 3
1.2. Generel information ... 3
1.3. Oplysninger om garanti ... 3
2. Oplysninger om brugsanvisningen ... 4
2.1. Tilgængelighed af brugsanvisningen ... 4
2.2. Målgrupper for brugsanvisningen ... 4
2.3. Oplysninger om oversættelse ... 4
2.4. Forklaring af symboler ... 4
2.1. Generel information om brugsanvisningen ... 5
2.2. Tilsigtet brug ... 5
2.3. Generelle sikkerhedsanvisninger ... 6
3. Produktets egenskaber ... 8
3.1 Tekniske data ... 8
4. Leveringsomfang ... 9
5. Installation ... 9
5.1. Sikkerhedsinstruktioner ... 9
5.2. Montering af produktet ... 10
6. Brug af produktet ... 12
6.1. Sikkerhedsinstruktioner ... 12
6.2. Første ibrugtagning ... 12
6.3. Betjening ... 12
6.4. Opbevaringssted ... 13
7. Fejlfinding ... 13
8. Vedligeholdelse og pleje ... 14
8.1. Sikkerhedsinstruktioner ... 14
9. Afmontering ... 14
9.1. Sikkerhedsinstruktioner ... 14
10. Instruktioner om bortskaffelse ... 14
Elektriske og elektroniske apparater - Information til private husholdninger ... 15

VIGTIGT:
OPBEVAR TIL FREMTIDIG BRUG.
LÆS OMHYGGELIGT!

Kære kunde,

Tak fordi du har valgt et produkt fra **Home Deluxe GmbH**. Vi håber, at du bliver glad for dit nye FIANA runde LED-spejl.

Brugsanvisningen hjælper dig med installation, idriftsættelse, betjening og vedligeholdelse af produktet. Brugsanvisningen og sikkerhedsanvisningerne skal læses omhyggeligt og i deres helhed. Overhold disse instruktioner for at undgå farer.

1. Generel information

1.1. Oversigt over produktet

Model: LED-spejl rund FIANA inkl. ophæng

Model: LED-spejl	Artikel ID:	Varianter ID:
LED-spejl rund FIANA-40cm	22166	57181
LED-spejl rundt FIANA-60cm	20855	49911
LED-spejl rundt FIANA-80cm	20857	49913

1.2. Generel information

For at leve op til vores krav forbedrer vi hele tiden kvaliteten, forenkler montering og betjening og tilpasser produkterne til kundernes behov. På grund af disse ændringer kan den aktuelle version af brugsanvisningen findes på vores hjemmeside.

Udtrykket "produkt" bruges i brugsanvisningen til "LED Mirror Round FIANA".

1.3. Garanti

Det lovbestemte ansvar for mangler og garantirettigheder gælder fra købsdatoen.
Home Deluxe GmbH påtager sig intet ansvar for skader, der skyldes manglende overholdelse af brugsanvisningen. Reklamationer, der skyldes forkert installation eller brug, er udelukket fra garantien. I tilfælde af fejl på produktet bedes du kontakte vores kundeservice skriftligt ved hjælp af kontaktformularen på vores hjemmeside med angivelse af produktnavn, serienummer og et foto af typeskiltet:

Home Deluxe GmbH
Schanzeweg 2
32312 Lübbecke
Lübbecke, Tyskland
Tlf: +49 (0)5743 6181-0
www.home-deluxe-gmbh.de

Hvis du har yderligere spørgsmål, bedes du kontakte vores kundeserviceteam ved hjælp af kontaktformularen.

2. Oplysninger om brugsanvisningen

2.1. Tilgængelighed af brugsanvisningen

Brugsanvisningen er en del af produktet og skal opbevares komplet og i umiddelbar nærhed af produktet.

Hvis produktet overdrages til en tredjepart, skal brugsanvisningen også overdrages.

2.2. Målgrupper for brugsanvisningen

Brugsanvisningen skal læses og overholdes af alle personer, der er involveret i en af følgende aktiviteter eller anvendelser:

- Udpakning
- Montering / installation
- Ibrugtagning / betjening
- Vedligeholdelse / test / pleje
- Fejlfinding / reparation
- Bortskaffelse

2.3. Information om oversættelse

Den oprindelige brugsanvisning er skrevet på tysk. Alle andre tilgængelige sprog er en oversættelse af den tyske version.

2.4. Forklaring af symboler

Symbol	Forklaring af symbol
	**ADVARSEL** Dette symbol angiver mulige farer, der kan føre til dødsfald eller alvorlige kvæstelser. Før du udfører det tilsvarende installations- eller anvendelsestrin, skal du læse den tilsvarende bemærkning.
	**INFO** Symbolet giver vigtige oplysninger og angiver materielle skader. Overhold disse, før du udfører det tilsvarende installations- eller anvendelsestrin, for at forstå problemer og undgå skader.
	**CE-mærkning** Symbolet erklærer, at produktet er i overensstemmelse med de gældende krav i Det Europæiske Fællesskab. Den aktuelle overensstemmelseserklæring kan fås ved henvendelse til Home Deluxe GmbH.
	**Læs brugsanvisningen** Symbolet angiver, at brugsanvisningen skal læses omhyggeligt, før apparatet samles/installeres og/eller tages i brug.
	**Bortskaffelse af elektriske og elektroniske apparater** Elektriske og elektroniske apparater må ikke bortskaffes sammen med husholdningsaffald!
	**Vekselstrøm** Symbolet angiver, at produktet drives med vekselstrøm.
	**Beskyttelsesklasse I**

Symbol	Forklaring af symbol
	Symbolet angiver, at alle ledende husdele på udstyret skal forbindes med beskyttelsesledersystemet i den faste elektriske installation. Det er en beskyttende jordforbindelse. I tilfælde af fejlstrøm afbrydes kredsløbet af en sikring.
IP44	**Beskyttelsesklasse** **1. Kodenummer:** Beskyttet mod faste fremmedlegemer med en diameter på ≥ 1,0 mm **2. Kodenummer:** Beskyttelse mod vandsprøjt fra alle sider

2.1. Generelle oplysninger om brugsanvisningen

Brugsanvisningen henviser til det runde FIANA LED-spejl. Den indeholder vigtige oplysninger om installation og betjening. Brugsanvisningen, især sikkerhedsanvisningerne, skal læses omhyggeligt, før produktet tages i brug; opbevar brugsanvisningen på et sikkert sted. Brug kun produktet som beskrevet i denne brugsanvisning for at forhindre utilsigtet personskade eller skade. Hvis du giver produktet videre til en tredjepart, skal denne brugsanvisning også overdrages.

2.2. Tilsigtet brug

Produktet er af høj kvalitet, holdbart og udelukkende beregnet eller egnet til brug i private husholdninger i et rimeligt og sædvanligt omfang. Desuden er vores produkt **ikke** beregnet til kommerciel brug. Kommerciel brug er kun tilladt med skriftlig tilladelse fra Home Deluxe GmbH.

Brug kun produktet som beskrevet i denne brugsanvisning. Enhver anden brug betragtes som ukorrekt og kan resultere i materielle skader eller personskader. Producenten påtager sig intet ansvar for skader, der er forårsaget af ukorrekt eller forkert brug.

2.3. Generelle sikkerhedsanvisninger

Generelle advarsler om fare



- Forkert håndtering kan føre til betydelige person- og materielle skader. Derfor må montering, installation, idriftsættelse, fejlfinding, vedligeholdelse og reparation kun udføres af kvalificerede personer.
- Installer kun produktet på vægge.
- Produktet kan bruges af børn fra 8 år og opefter og personer med nedsatte fysiske, sensoriske eller mentale evner eller manglende erfaring og viden, hvis de er blevet overvåget eller instrueret i at bruge apparatet på en sikker måde og forstår de involverede farer.
- Saml **kun** produktet, hvis leveringsomfanget er komplet og i perfekt stand.
- Sørg for, at alle dele er samlet korrekt. Der er risiko for personskade i tilfælde af forkert montering. Beskadigede dele kan påvirke sikkerhed og funktion.
- Der må ikke foretages designændringer på produktet. Eventuelle ændringer skal godkendes skriftligt af producenten og udføres i overensstemmelse med instruktionerne.
- Kontrollér fastgørelsen med jævne mellemrum .
- Monter kun produktet på vægge, der permanent kan modstå produktets vægt. Brug passende monteringsmateriale (dyvler) til den korrekte vægtilstand. Hvis væggen er beskadiget (f.eks. revner osv.), skal du kontakte en specialist.
- Produktet er ikke beregnet til montering i loftet og må ikke monteres i loftet.
- **Fare for personskade**: Se ikke direkte ind i lyset, og ret ikke lyset ind i øjnene på andre personer, da det kan føre til alvorlige øjenskader.

Fare for børn



- Hold børn væk fra emballagematerialer. Kvælningsfare ved indtagelse!
- Hold børn væk fra monteringsstedet under monteringen. Leveringsomfanget indeholder små dele, som kan sluges eller forårsage alvorlige skader .
- Sørg for, at små børn ikke putter nogen af de små dele i munden.
- Produktet er ikke legetøj, klatrevæg eller sportsudstyr til børn. De enkelte elementer i produktet kan brække af og falde ned under tung belastning, hvilket kan resultere i dødsfald.
- Installer ikke produktet direkte eller i umiddelbar nærhed af et legeområde.
- Forklar børnene, hvordan de skal bruge produktet korrekt, og lad dem aldrig være uden opsyn, mens de leger.

Risiko for personskade
Forkert håndtering af produktet kan føre til kvæstelser.



- Kontrollér produktet for synlige skader før hver brug.
- Hvis produktet er beskadiget, må det ikke længere bruges. Beskadigede dele skal repareres eller udskiftes med originale reservedele.
- Sørg for, at produktet er permanent og sikkert monteret for at undgå skader.
- For at undgå risikoen for elektrisk stød skal alle installationer og tilsvarende vedligeholdelsesarbejde udføres af en kvalificeret elektriker.
- Hvis netkablet til strømforsyningen er beskadiget, skal produktet tages ud af drift, indtil netkablet er udskiftet af producenten, dennes kundeservice eller en kvalificeret elektriker.
- **Livsfare på grund af elektrisk spænding**: Der er umiddelbar livsfare ved berøring **af spændingsførende** dele. Skader på isoleringen eller enkelte komponenter kan være livstruende. -> Hvis isoleringen er beskadiget, skal du straks slukke for strømforsyningen og få den repareret.

Risiko for beskadigelse



- Forkert håndtering af produktet kan føre til skader.
- Reparations- og vedligeholdelsesarbejde på elektronikken må kun udføres af en kvalificeret elektriker.
- Åbn ikke emballagen med skarpe genstande (f.eks. knive, sakse eller lignende), da det kan beskadige produktet.
- Klatr ikke på produktet, da dele kan falde af.
- Brug ikke produktet i nærheden af varmekilder eller åben ild.

Risiko for eksplosion



- Opbevar ikke let antændelige, brændbare eller eksplosive stoffer inde i produktet.

3. Produktets egenskaber

3.1 Tekniske data

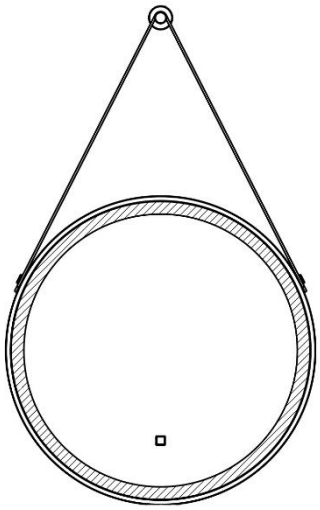

LED-spejl rund FIANA	**40 cm**	**60 cm**	**80 cm**
Spejlets tykkelse	4 mm	4 mm	4 mm
vægt	2 kg	6 kg	8 kg
Koldt hvidt lys	6500 K	6500 K	6500 K
Neutralt hvidt lys	4000 K	4000 K	4000 K
Varmt hvidt lys	3000 K	3000 K	3000 K
Spænding	220-240 V AC	220-240 V AC	220-240 V AC
Frekvens	50 / 60 Hz	50 / 60 Hz	50 / 60 Hz
Beskyttelsesklasse	IP 44	IP 44	IP 44
Samlet effekt	14 W	23 W	23 W
Lysstrøm	1320 lm	2180 lm	2180 lm

Dette produkt indeholder en lyskilde i energieffektivitetsklasse F.



4. Leveringsomfang

Kontrollér emballagen for ydre skader ved levering. Kontrollér desuden straks efter udpakningen, at leveringsomfanget er komplet, og at produktet og alle komponenter er i perfekt stand. Installer kun produktet, hvis leveringsomfanget er komplet og ubeskadiget.

Komponenter

Nr.	Beskrivelse	Antal	Komponent
A	LED-spejl FIANA	1	
B	Dyvel	2	
C	Beslag (kun til 40 cm version)	2	
D	Skrue	2	

5. Montering

- Alle sundheds- og sikkerhedsoplysninger skal læses.

5.1. Sikkerhedsinstruktioner

Risiko for personskade

Forkert håndtering under installationen kan føre til skader.

- Sørg for, at pakken åbnes i toppen.
- Det kræver omfattende teknisk viden at installere produktet. Saml **kun** produktet selv, hvis
  - Du er sikker på, at produktet kan monteres i den position, der er valgt til installationen.
  - Du forstår betjeningsvejledningen.
  - Du har det nødvendige værktøj.
  - Du har den nødvendige tekniske viden.
- Hold børn og kæledyr væk fra produktets installationssted under installationen. Leveringsomfanget indeholder små dele, der kan sluges eller forårsage alvorlig personskade.
- Installer **kun** produktet, hvis leveringsomfanget er komplet og i perfekt stand.
- Før du installerer produktet, skal du kontrollere væggen på stedet for at sikre, at den kan modstå belastningen permanent. Brug det korrekte fastgørelsesmateriale i henhold til væggens tilstand. Hvis væggen er beskadiget (f.eks. revner osv.), skal du kontakte en byggningsingeniør.
- Kontrollér væggen for kabler eller andre ledninger, der er lagt under pudsen/stenen, før installationen.
- Bemærk, at fastgørelsesmaterialets bæreevne og borehullets geometri er af afgørende betydning.
- Betjeningsfejl, installationsfejl eller skader forårsaget af installationen er udelukket fra

garantien.

- Foretag ikke designændringer på produktet uden at rådføre dig med producenten, da dette kan føre til farlige situationer og gøre garantien ugyldig.
- Der skal være mindst 2 personer til at installere produktet.
- Brug beskyttelsestøj som f.eks. sikkerhedsbriller, sikkerhedssko og beskyttelseshandsker under installationen.
- **Vi vil gerne påpege, at Home Deluxe GmbH ikke påtager sig nogen omkostninger til montering eller manuelle tjenester - såsom elektrikeromkostninger eller lignende specialistomkostninger.**

5.2. Montering af produktet

Produktet leveres adskilt og kan samles med en lille indsats. Følg monteringsvejledningen omhyggeligt. Produktets funktion og sikkerhed kan ikke garanteres, hvis instruktionerne ikke følges.

Nødvendigt værktøj

	Blyant		Målebånd
	Boremaskine		

- **Bemærk:** De følgende instruktioner skal læses omhyggeligt.

Illustration	Beskrivelse
LED-spejl rundt FIANA 40 cm 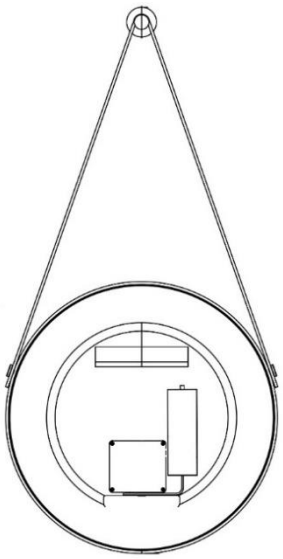	**Trin 1**: Bor hullerne til dyvlerne, og sæt krogene i. Sørg for, at krogene sidder ordentligt fast og ikke falder ud. Hæng derefter LED-spejlet op. **Bemærk:** LED-spejlet bør **kun** tilsluttes af en kvalificeret elektriker.
LED-spejl rundt FIANA 60 cm 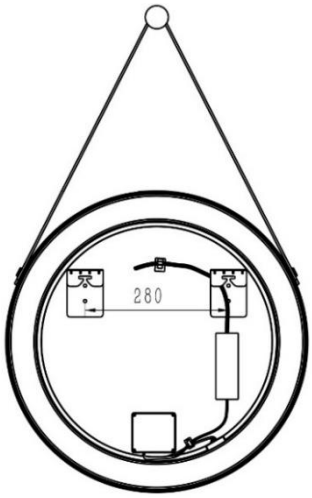	**Trin 1:** Bor hullerne til dyvlerne med en afstand på 280 mm, og sæt krogene i. Sørg for, at krogene sidder korrekt og ikke falder ud. Hæng derefter LED-spejlet op. **Bemærk**: LED-spejlet **må kun** tilsluttes af en autoriseret elektriker.
LED-spejl rundt FIANA 80 cm 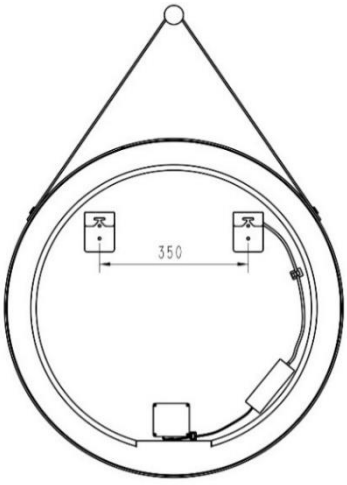	**Trin 1:** Bor hullerne til dyvlerne med en afstand på 350 mm, og sæt krogene i. Sørg for, at krogene er placeret korrekt og ikke falder ud. Hæng derefter LED-spejlet op. **Bemærk:** LED-spejlet **må kun** tilsluttes af en autoriseret elektriker.

6. Anvendelse

6.1. Sikkerhedsanvisninger

Følgende sundheds- og sikkerhedsoplysninger skal læses omhyggeligt.

Risiko for personskade

Forkert håndtering under drift kan føre til skader.

- Brug ikke et beskadiget eller ufuldstændigt produkt.
- Foretag ikke designændringer på produktet uden at rådføre dig med producenten.
- Produktet er ikke legetøj, klatrevæg eller sportsudstyr til børn. Børn må ikke lege med produktet.
- Hvis produktets strømkabel er beskadiget, skal du tage produktet ud af drift og kontakte producenten for at få yderligere instruktioner.
- Der må ikke hænges genstande på produktet.

6.2. Første ibrugtagning

Kontrollér produktet for skader, før det tages i brug første gang. Produktet må kun bruges, hvis det er ubeskadiget.

6.3. Betjening

Før du bruger produktet, skal du kontrollere

- den korrekte tilstand.
- den elektriske forbindelse.

6.4. Betjening

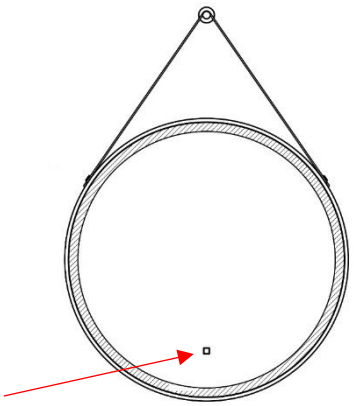

Betjening af LED-belysning og varmefunktion

- Tryk én gang = LED-belysningen tændes
- Tryk anden gang = LED-belysningen slukkes
- Tryk en tredje gang = farvefunktion (farvevalg)
- Efter slukning af LED-belysningen aktiveres hukommelsesfunktionen efter 8 sekunder
- Tryk og hold nede = dæmpningsfunktion

LED-belysningen bruges udelukkende til scene-/accentbelysning og er ikke egnet til andre anvendelser.

6.5. Opbevaringssted

- Opbevar produktet på et køligt og tørt sted.

7. Fejlfinding

Hvis følgende fejl opstår under drift, skal du kontrollere følgende fejlårsager ved hjælp af nedenstående tabel. Hvis fejlen ikke kan afhjælpes ved hjælp af de anførte foranstaltninger, skal produktet tages ud af drift.

Fejl	Mulig årsag	Løsning
Produktet vakler eller svinger.	- Fastgørelsesskruerne har løsnet sig - Produktet er ikke korrekt eller skævt ophængt i enheden - Forkert fastgørelsesmateriale anvendt	- Stram fastgørelsesskruerne - Kontrollér produktet, og monter det korrekt - Hullerne er blevet boret forkert - Fastgørelsesmaterialet skal passe til væggens tilstand (f.eks. dyvler korrekt)
Produktet kan ikke tændes	- Ingen netspænding tilgængelig	- Kontrollér strømforsyningen - Kontroller RCD-beskyttelsen
Produktet hænger skævt	- Fastgørelsesskruerne har løsnet sig - Produktet er under for stor belastning	- Stram fastgørelsesskruerne - Aflast produktet

Hvis der opstår andre problemer med produktet, bedes du kontakte os.

8. Vedligeholdelse og pleje

8.1. Sikkerhedsinstruktioner

Risiko for personskade
Forkert håndtering under drift kan føre til kvæstelser.



- Strømforsyningen til produktet skal slukkes før rengøring/vedligeholdelse/pleje.
- Afbryd produktet fra strømforsyningen, hvis der udføres arbejde i nærheden, f.eks. vinduespudsning.
- Brug ikke produktet, hvis der udføres arbejde, f.eks. vinduespudsning, i nærheden.
- Strømkablet fra produktet må kun udskiftes med samme type kabel, som leveres af producenten. Kontakt producentens kundeservice.
- Rengøring og vedligeholdelse må ikke udføres af børn.



Rengør overfladerne med en fugtig klud og et mildt rengøringsmiddel. Brug ikke aggressive rengøringsmidler eller højtryksrensere til rengøring. Overhold også anvisningerne fra producenten af rengøringsmidlet.

- LED-belysningen kan ikke udskiftes, når lyset har nået slutningen af sin levetid. Hele LED-belysningen skal udskiftes.

9. Afmontering

9.1. Sikkerhedsanvisninger

Risiko for personskade
Forkert håndtering under demontering kan føre til skader



- Afbryd produktet fra strømforsyningen før demontering. Kontakt med strømførende komponenter kan resultere i elektrisk stød, som kan medføre forbrændinger eller død.
- Sørg for, at produktet ikke kan falde ned, før det afmonteres.

Afmontering af produktet skal ske i omvendt rækkefølge af monteringen. (**se kapitlet Montering**)

10. Instruktioner for bortskaffelse



- Bortskaf produktet og alle komponenter i overensstemmelse med lokale og landespecifikke regler for at forhindre skader på miljøet.
- Vores emballage er fremstillet af miljøvenlige materialer. De kan genbruges og fungerer dermed som værdifulde råmaterialer. Bortskaf emballagematerialet (pap, snavset emballage osv.) separat og korrekt i overensstemmelse med de gældende nationale bestemmelser.
- Kontakt kundeservice, hvis du er i tvivl om bortskaffelsen.
- Du kan også få oplysninger om korrekt bortskaffelse fra lokale affaldscentre.

Elektrisk og elektronisk udstyr - information til private husholdninger

Loven om elektrisk og elektronisk udstyr (ElektroG) indeholder en lang række krav til håndtering af elektrisk og elektronisk udstyr. De vigtigste er opsummeret her.

1. Separat indsamling af gamle apparater

Elektrisk og elektronisk udstyr, der er blevet til affald, kaldes affaldsudstyr. Ejere af gamle apparater skal bortskaffe dem separat fra usorteret husholdningsaffald. De skal adskille brugte batterier og akkumulatorer, der ikke er indkapslet i det gamle apparat, samt lamper, der kan fjernes fra det gamle apparat uden at ødelægge dem, fra det gamle apparat uden at ødelægge dem, før de afleverer dem på et indsamlingssted. Adskil gamle apparater for at forberede dem til genbrug.

2. Batterier og genopladelige batterier



Som regel skal ejere af udtjente apparater adskille udtjente batterier og akkumulatorer, der ikke er indkapslet i det udtjente apparat, før de afleveres på et indsamlingssted. Dette gælder ikke, hvis de udtjente apparater afleveres til offentlige affaldshåndteringsmyndigheder og der adskilles fra andre udtjente apparater med henblik på at forberede dem til genbrug.

3. Muligheder for at returnere gamle apparater

Ejere af gamle apparater fra private husholdninger kan aflevere dem på de offentlige affaldshåndteringsmyndigheders indsamlingscentre eller på de tilbagetagningssteder, der er oprettet af producenter eller distributører i overensstemmelse med ElektroG. En online-liste over indsamlings- og tilbagetagningscentre er tilgængelig på hjemmesiden: https://www.stiftung-ear.de eller https://www.take-e-back.de.

4. Meddelelse om databeskyttelse

Gamle apparater indeholder ofte følsomme persondata. Dette gælder især for informations- og telekommunikationsteknologiske enheder som computere og smartphones. I din egen interesse skal du være opmærksom på, at hver slutbruger er ansvarlig for at slette dataene på de gamle enheder, der skal bortskaffes.

5. Distributørers tilbagetagningsforpligtelse

Distributører med et salgsareal for elektrisk og elektronisk udstyr på mindst 400 m2 og fødevaredistributører med et samlet salgsareal på mindst 800 m2, som tilbyder elektrisk og elektronisk udstyr flere gange om kalenderåret eller permanent og gør det tilgængeligt på markedet, er forpligtet til at

- ved levering af et nyt elektrisk eller elektronisk apparat til en slutbruger på leveringsstedet eller i umiddelbar nærhed gratis at tage slutbrugerens gamle apparat af samme type, der i det væsentlige opfylder de samme funktioner som det nye apparat, tilbage, og
- på slutbrugerens anmodning gratis at tage affaldsprodukter, der ikke overstiger 25 cm i nogen ydre dimension, tilbage på detailforretningen eller i umiddelbar nærhed heraf; tilbagetagningen må ikke være knyttet til køb af et elektrisk eller elektronisk apparat og er begrænset til tre affaldsprodukter pr. apparattype.

6. Betydning af symbolet "overkrydset skraldespand"



Symbolet med en overkrydset skraldespand, der regelmæssigt vises på elektriske og elektroniske apparater, angiver, at det pågældende apparat skal indsamles separat fra usorteret kommunalt affald ved afslutningen af dets levetid.

- Producentens registreringsnummer
- Vi er registreret som producent i henhold til den tyske lov om elektrisk og elektronisk udstyr (ElektroG) hos den ansvarlige stiftelse Elektro-Altgeräte Register (Nordostpark 72, 90411 Nürnberg) under følgende registreringsnummer: WEEE reg. nr. DE86467979

Home Deluxe GmbH
Schanzeweg 2
32312 Lübbecke
Lübbecke, Tyskland
Tlf: +49 (0)5743 6181-0
www.home-deluxe-gmbh.de

GA-158-00_fiana
2023/11